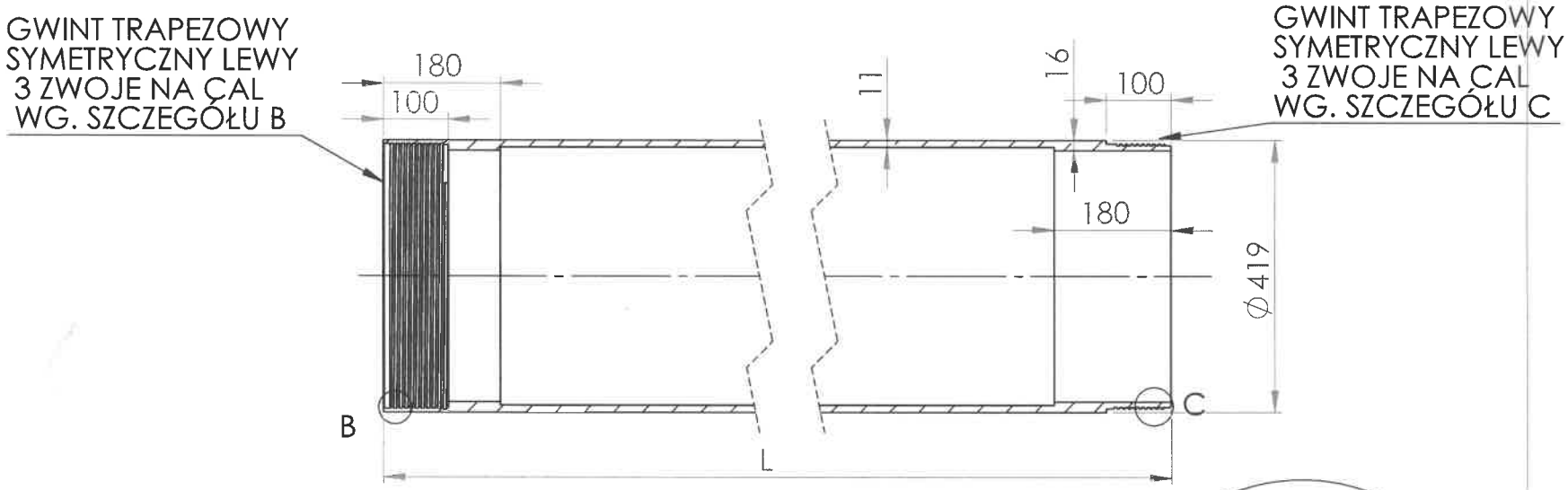

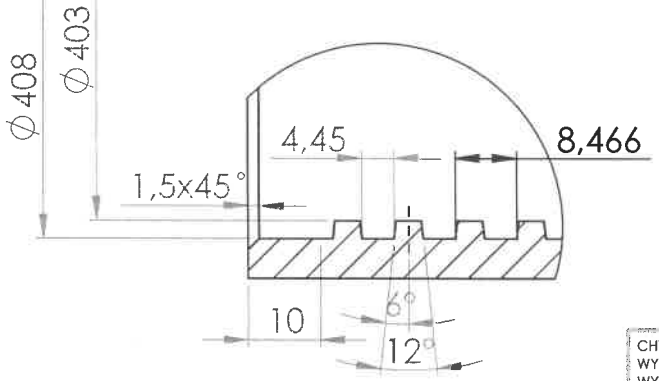

SZCZEGÓŁ B
SKALA 1 : 1

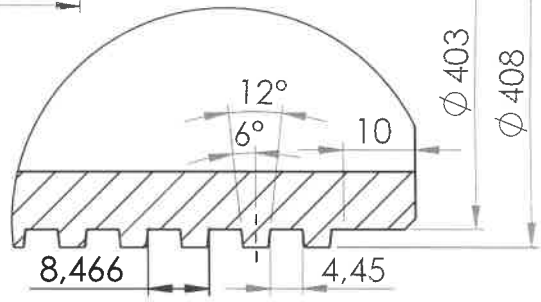

SZCZEGÓŁ C
SKALA 1 : 1

CHYBA ŻE OKREŚLONO INACZEJ: WYMIARY SĄ W MILIMETRACH WYKOŃCZENIE POWIERZCHNI: TOLERANCJE: LINIOWA: KĄTOWA:	WYKOŃCZENIE:	STĘP OSTRE KRAWĘDZIE	NIE SKALUJ RYSUNKU / POPRAWKA

	IMIĘ I NAZWISKO	PODPIS	DATA
NARYS.			
SPRAWDZ.			
ZATWIER.			
WYPROD.			
Z.JAKOŚCI			

MATERIAŁ:

WAGA:

TYTUŁ:

NR RYSUNKU: rura 419

A4

SKALA:1:20

ARKUSZ 1 Z 1